GANCHO C para manipular bobinas

CARACTERÍSTICAS TÉCNICAS:

- Para bobinas de todas las dimensiones y pesos.
- Mínima perdida de altura.
- Estructura robusta en acero de alto límite elástico.
- Asidero para fácil manejo del gancho “C”.

OPCIONES:

- Incorporación de sistema de pesaje con una precisión del 0,1%.
- Protección interior dependiendo del material a manipular (P. Ej.: teflón)
- Soporte de gancho “C”.
- Gatillo de seguridad articulado.

Dimensionado reducido para introducción en molinete.

DATOS PARA SOLICITAR OFERTA (ver imagen):

- Peso máximo de la bobina =
- Dimensiones de la bobina (ver plano adjunto) =
- Nº gancho de la grúa =

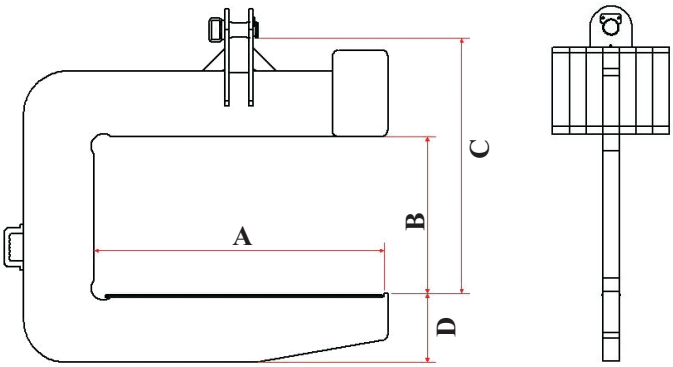

Dimensiones necesarias de la bobina:

- Anchura Máx. de la bobina [$H_{Máx.}$:_____]
- Anchura mín. de la bobina [$H_{mín.}$:_____]
- Ø interior Máx. de la bobina [$ØG_{Máx.}$:_____]
- Ø interior mín. de la bobina [$ØG_{mín.}$:_____]
- Ø exterior Máx. de la bobina [$ØF_{Máx.}$:_____]
- Ø exterior mín. de la bobina [$ØF_{mín.}$:_____]

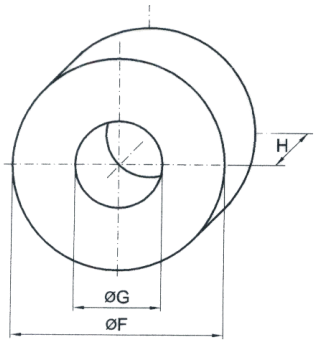

Dimensiones necesarias del molinete:
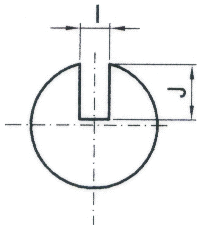
- Ancho [I:_____]
- Alto [J:_____]